MOBICLINIC

Manual de instrucciones
GRÚA FORTUNA

Instrucciones en Español ES
User manual in English EN
Mode d'emploi en Français FR
Istruzioni in Italiano IT
Gebrauchsanweisung auf Deutsch DE
Manual de instruções em Português PT

CE

ÍNDICE

1. Advertencias 3
2. Partes de la grúa 3
3. Datos técnicos 3
4. Instalación y uso 4
5. Manual de usuario 5
6. Batería 7
7. Cuidado y mantenimiento 8
8. Solución de problemas 8

Por favor, lea detenidamente estas instrucciones antes de usar la grúa eléctrica.

1. ADVERTENCIAS

1.1. Monte el producto de acuerdo con este manual de instrucciones.
1.2. Monte apropiadamente el actuador en la grúa.
1.3. Cargue la batería no menos de 4 horas hasta que esté completamente cargada.
1.4. Lea detenidamente este manual de instrucciones.
1.5. Por razones de seguridad y según las necesidades del usuario, seleccione el modelo, tamaño, material y accesorios adecuados.

2. PARTES DE LA GRÚA

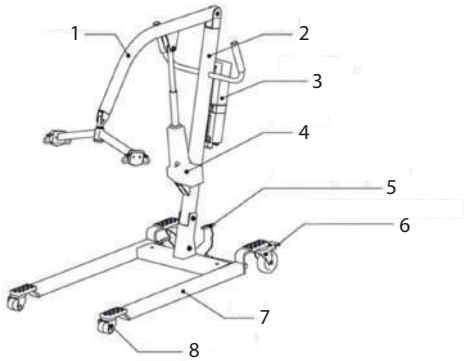

1. Brazo de la grúa
2. Estructura
3. Caja de control
4. Actuador
5. Pedal para ajustar la anchura
6. Ruedas traseras con freno de 4"
7. Base
8. Ruedas delanteras de 3"

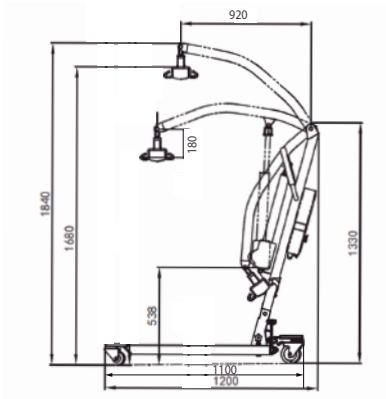

3. DATOS TÉCNICOS

3.1. Dimensiones: 1200x670x1330mm (LxWxH)
3.2. Horquillas: 765mm
3.3. Rango de elevación: 550mm (min), 1680mm (max)
3.4. Velocidad max. Sin carga: 31mm/s
3.5. Velocidad max. Con carga: 6,7mm/s
3.6. Potencia: DC24V
3.7. Motor: 24V/8000N
3.8. Capacidad de carga: 135kg
3.9. Peso neto: 45kg
3.10 Sonido: 65dB(A)
3.11. Normalmente, esta batería puede sostener la elevación hacia arriba y hacia abajo unas 60 veces después de la carga completa. Este modelo no puede funcionar mientras se está cargando.

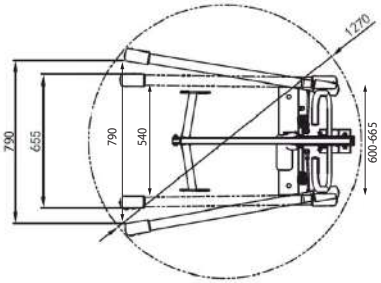

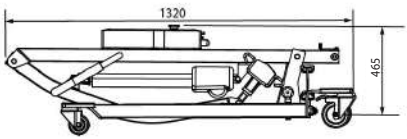

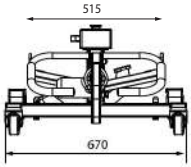

4. INSTALACIÓN Y USO

4.1. Inspección.

Verifique si falta alguna pieza (la lista de verificación para los accesorios estará sujeta a la lista adjunta con el producto).

DESCRIPCIÓN	CANTIDAD	IMAGEN
Estructura	1 set	
Caja de control	1 pc	
Actuador	1 pc	
Control+Cable	1 set	
Manual de instrucciones	1 pc	N/A

Paso 3: Instalación de la caja de control.

1. Fije los tornillos 2xM5x10 en los orificios de la estructura, como se muestra en la siguiente imagen.

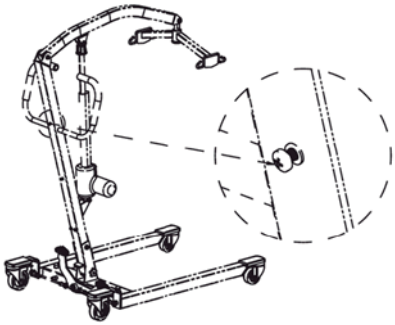

Paso 4: Retire e instale la caja de la batería.

Extracción: presione hacia abajo el interruptor A y retire la batería siguiendo la dirección de B (Fig. 1).

Instalación: Coloque la batería en su lugar y presione el interruptor a lo largo de la dirección C. Asegúrese de que la batería no se separe sin presionar el interruptor (Fig. 2 y 3).

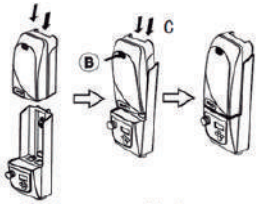

Fig. 2 Fig. 3

4.2. Proceso de instalación.

Paso 1: Suelte la contratuerca y el perno y luego levante el marco y alinee los orificios. Fije el perno como se muestra en el dibujo a la derecha, asegúrese de que lo ha colocado correctamente y de que no haya movimiento en el marco.

Paso 2: Suelte la correa.

① Contratuerca
② Perno
③ Correa

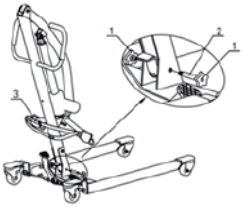

2. Gire la cerradura hacia la dirección de apertura. Sujete la caja de control en la estructura y bloquee los tornillos superiores.
3. Gire el bloqueo 90 grados hacia la derecha y bloquee la caja de control.

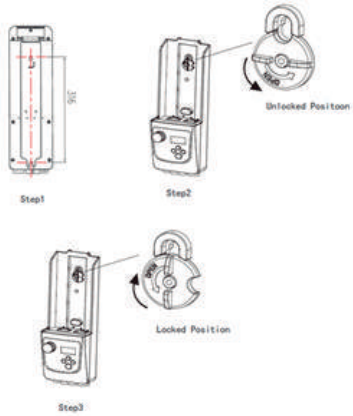

5. MANUAL DEL USUARIO

5.1. Uso del mando

Controle la parte superior e inferior del brazo elevador mediante el botón arriba y abajo del mando.

La elevación del paciente deja de funcionar una vez que se sueltan los botones de subir y bajar.

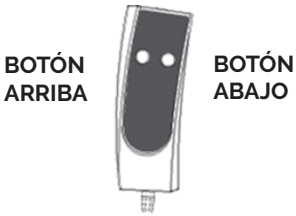

5.2. Ajuste del ancho de la base

El ancho de la base se puede ajustar con el pedal.
Pise el pedal a la izquierda para obtener una base más ancha y pise el pedal a la derecha para obtener una base estrecha.

5.3. Botón de parada de emergencia

El botón de parada de emergencia se utiliza para encender / apagar la alimentación. Permite que el motor deje de funcionar inmediatamente en caso de peligro.

Apagar: presione el botón rojo (vea la imagen A).

Encendido: gire el botón rojo en el sentido de las agujas del reloj (ver imagen B) y el dispositivo de control se activará.

Se recomienda presionar este botón si la grúa no se usa en más de 3 días, para prolongar la vida útil de la batería.

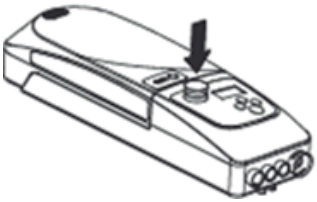

5.4. Botón de parada de emergencia

En caso de mal funcionamiento en el controlador o sin controlador, presione el botón de ascenso y descenso para volver a colocar el actuador en su lugar.

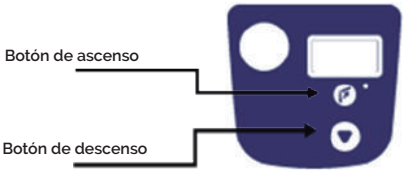

5.5. Conexión del dispositivo de control

Hay 4 puertos en el dispositivo de control, 1 para el controlador, 2 para el actuador y el resto para la fuente de alimentación.

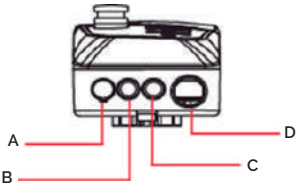

A. Para el controlador
B. Para el actuador
C. Fuente de alimentación
D. Para el actuador (opcional)

5.5.1. Inserte 4 cables en 4 puertos diferentes, según corresponda uno por uno.

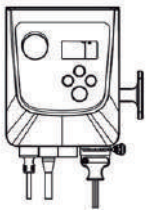

5.5.2. Hay una tapa de plástico que se utiliza para cubrir el puerto de alimentación después de la carga.

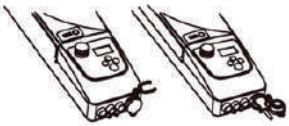

5.5.3. Después de cargar, fije el cable en la perilla "T".

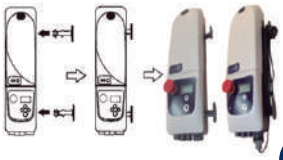

5.6. Descenso y ascenso de emergencia manual.

Gire el manguito rojo a lo largo de la dirección de la flecha para obtener el descenso de emergencia manual, y el reverso para ascender manualmente.

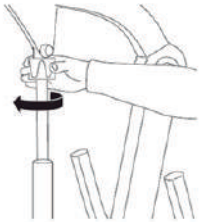

5.7. Bloqueo y desbloqueo de la rueda trasera.

Puede bloquear las ruedas traseras. Opere con su pie para bloquear y desbloquear las ruedas traseras.

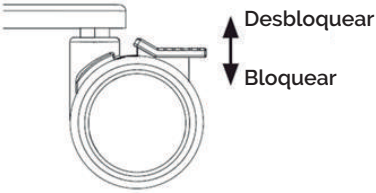

Atención: no es necesario bloquear las ruedas traseras durante un movimiento de ascenso y descenso.
Advertencia: bloquear las ruedas durante la elevación del paciente, aumenta el riesgo de vuelco durante el movimiento de ascenso y descenso.

5.8. Operación de elevación de pacientes.

5.8.1. Operación de seguridad.

Mantener el brazo elevador y el cuerpo en posición vertical.

Advertencia: Un desequilibrio de ascenso crea el riesgo de dumping.

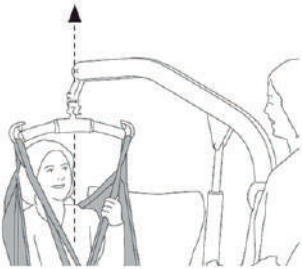

5.8.2. Elevación del paciente.

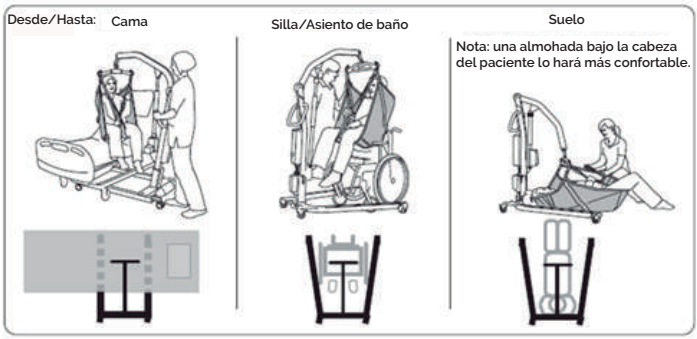

Nota: una almohada bajo la cabeza del paciente lo hará más confortable.

5.8.3. Estructura plegable.

1. Baje el actuador y luego fije completamente el brazo de elevación (Fig. 1).
2. Retire el perno antes de doblar el marco (Fig. 2).
3.Debe soltar la placa de soporte antes de que el marco se levante (Fig. 3).

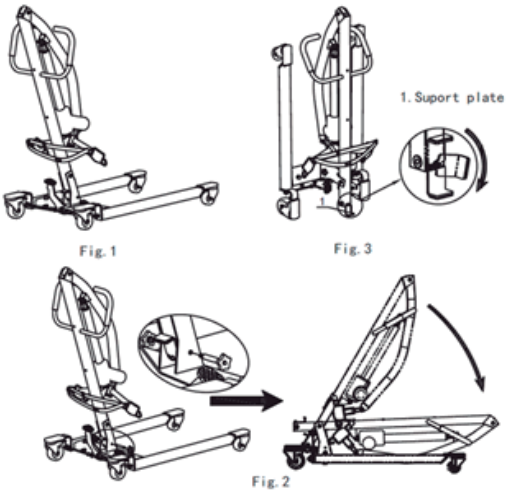

Nota: Quite la caja de control antes de plegar la estructura

6. CARGA DE LA BATERÍA

1. Cuando a la batería le quede solo 1 barra, la caja del controlador sonara 4 veces, para recordarle que cargue de inmediato. El actuador no funcionará sin cargar (los niveles de batería se muestran en la siguiente imagen)

Nivel de batería 100%

Nivel de batería 50%

Nivel de batería: 75%

Nivel de batería: 25%

2. Procedimiento de carga de la batería.
Cuando la batería emite un pitido, apague el botón de parada de emergencia y enchufe la caja del controlador. Una vez que la batería está completamente cargada, el estado del nivel de la batería muestra 4 barras (100%) y el LED de la caja de control dejara de parpadear.

Notas:
1. Apague el botón de parada de emergencia y deje de usar la grúa durante la carga.
2. Retire la caja de control y manténgala en la sombra, si el paciente no la usa durante mucho tiempo. Cargue la batería una vez al mes.
3. No cargue la batería en un ambiente húmedo.
4. En el caso de que la grúa no se use a diario, se recomienda que apague el botón de parada de emergencia para mantener el nivel de la batería.

7. CUIDADO Y MANTENIMIENTO

Por razones de seguridad, la inspección de rutina que se indica a continuación se realizará todos los días.

1. Compruebe si hay algún daño o desgaste.
2. Asegúrese de que los tornillos y tuercas del brazo de elevación estén asegurados.
3. Compruebe si el gancho en el brazo de elevación funciona correctamente.
4. Verificación del controlador, del actuador y del ajuste de ancho de base.
5. Verificación de la función de descenso de emergencia Verificación de la función de descenso de emergencia.

Si es necesario, para limpiar la grúa, utilice agua tibia o alcohol. Asegúrese de que no haya polvo y pelo en las ruedas.

Atención: para limpiar la grúa, no utilice químicos con fenol y cloro, está prohibido, ya que puede causar daños en el material plástico.

Transporte y almacenamiento:
Presione el botón de parada de emergencia para transportar o si no la va a usar durante un tiempo determinado. La temperatura para el almacenamiento de la grúa debe ser superior a 0°C y una humedad relativa ≤ 60%.

Inspección:
Haga una inspección completa al menos una vez al año. Preste mucha atención a las piezas desgastadas, como la conexión y el tornillo.

8. SOLUCIÓN DE PROBLEMAS

DESCRIPCIÓN	SOLUCIÓN DEL PROBLEMA
Si la grúa no funciona correctamente	1. Compruebe si el botón de parada de emergencia está presionado. 2. Verifique que el controlador y los cables del actuador estén correctamente conectados. 3. Verifique el nivel de la batería, en la pantalla de visualización, en la caja de control. 4. Verifique si hay algún problema o daño en el panel de contacto de la batería.
Si el cargador no carga la batería	1. Compruebe si el cargador esta enchufado completamente. 2. Verifique si hay algún problema o daño en el panel de contacto de la batería
Si la grúa se para durante el ascenso	1. Compruebe si el botón de parada de emergencia está presionado. 2. Utilice el descenso de emergencia

MOBICLINIC

User manual

Electric Patient Lift FORTUNA

INDEX

1. SAFETY 11
2. PARTS INTRODUCTION 11
3. SPECIFICATIONS 11
4. ASSEMBLY AND OPERATION 12
5. USER GUIDE 13
6. BATTERY AND BATTERY CHARGING 15
7. CARE AND MAINTENANCE 16
8. TROUBLE SHOOTING 16

Please read this owner's manual carefully before operating your electric patient lift and keep it for future reference

1. SAFETY

1.1. Assemble the product according to user's manual.
1.2. Properly fix the actuator onto electric patient lift.
1.3. Charge the battery no less than 4 hours until fully charged.
1.4. Read user's manual carefully until it is fully understood.
1.5. For the sake of safety and user's need, please select the right model, size, material, slings and accessories.

2. PARTS INTRODUCTION

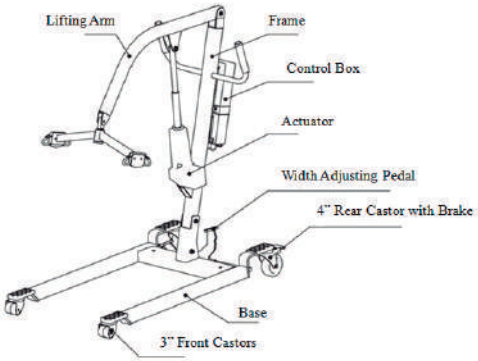

3. SPECIFICATIONS

3.1. Product Size: 1200x670x1330mm (LxWxH)
3.2. Maximum Fork Range: 765mm
3.3. Lifting Range: 550mm (lowest), 1680mm (highest)
3.4. Max speed at no load: 31mm/s
3.5. Max speed at full load: 6.7mm/s
3.6. Input power: DC24V
3.7. Motor: 24V/8000N
3.8. Load Capacity: 135kg
3.9. Net weight: 45kg
3.10 Noise: 65dB(A)
3.11. Normally these battery can sustain lifting up and down not less than 60 times after full charging, also this model cannot work while it is charging

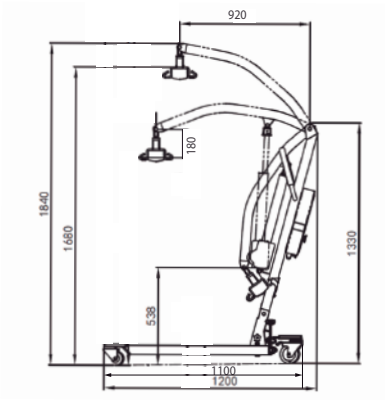

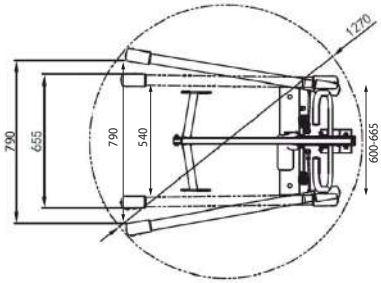

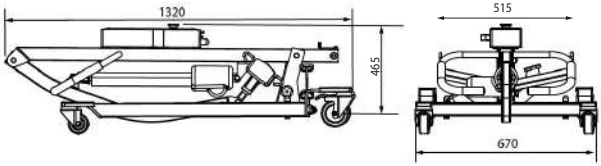

4. INSTALLATIONS

4.1. Inspection and Acceptance

Please verify if there are omissions for parts (checklist for accessories shall be subject to list attached with the product).

DESCRIPTION	QUANTITY	IMAGE
Frame	1 set	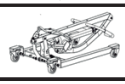
Control Box	1 pc	
Actuator	1 pc	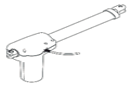
Controller+Cable	1 set	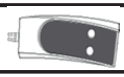
Open Spanner #16 and #17	1 pc	N/A
User's manual		

4.2. Installation Procedure

Please verify if there are omissions for parts (checklist for accessories shall be subject to list attached with the product).

Step 1: Release the locknut and bolt and then raise up the frame and align the holes. Fix bolt as shown in drawing on the right and have not properly attached (make sure no movement on the frame).

Step 2: Release the strap

① Locknut
② Bolt
③ Strap

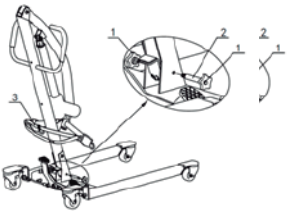

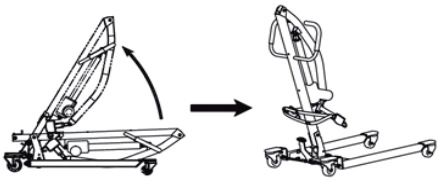

Step 3: Installation of control box
1. Fasten the 2xM5x10 screws into threaded holes on frame as the following picture shown

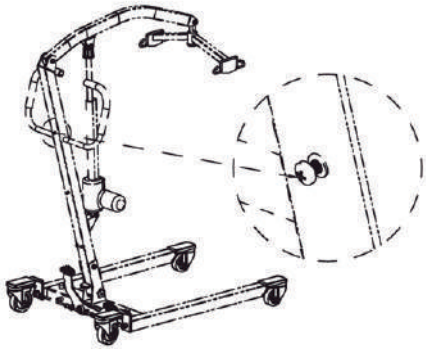

2. Rotate the lock to direction of open. Fasten to control box into frame and have the upper screws locked.

3. Rotate the lock 90 degree to the right and lock the control box.

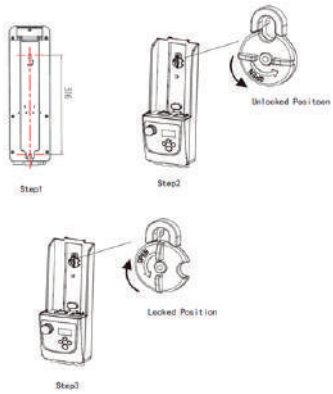

Step 4: Remove and install the battery box

Removal: Press down the switch A and remove battery along direction of B.

Installation: Place the battery in place and press the switch along direction of C. Ensure the battery won't be separated without pressing the switch.

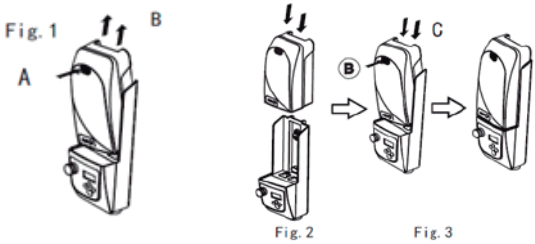

5. USER GUIDE

5.1. Use of controller:

Control the up and down of lifting arm by up and down button on the controller.
Patient lift stop working once releasing the up and down button,

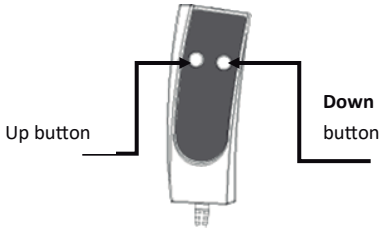

5.2. Base Width Adjustment:

Width of base can be adjusted by pedal.
Slam on pedal on the left for a wider base and to slam on pedal on the right for a narrow base

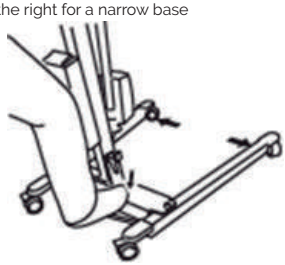

5.3. Emergency Stop Button:

Emergency stop button is used for switching on/off the power. It enables the motor stop working immediately in case of danger.

Switch off: press on the red button (see image A), then control device is suspended.
Switch on: rotate the red button clockwise (see image B) and control device is activated.

Highly recommended to press on this button if patient lift is not in use beyond 3 days to prolong the lifespan of battery.

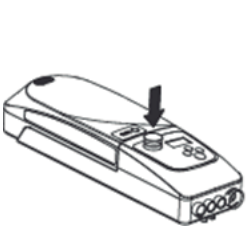

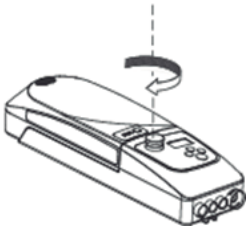

5.4. Emergency descent and ascent:

In case of malfunction on the controller or no controller, to press the ascent and descent button to get the actuator back in place.

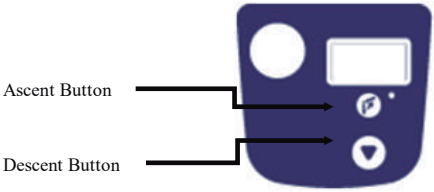

5.5. Connection of Control Device:

There are 4 ports on the control device, 1 for controller, 2 for actuator, and the rest 1 for power supply

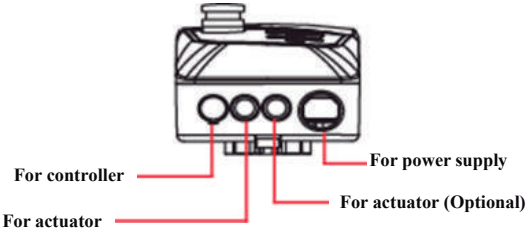

5.5.1. Inset 4 wire into 4 different ports accordingly one by one .

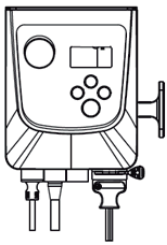

5.5.2. There is a plastic cap which is used for covering the power apply port after charging.

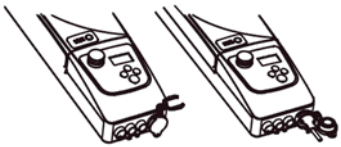

5.5.3. After charging, fix the wire on the"T"knob.

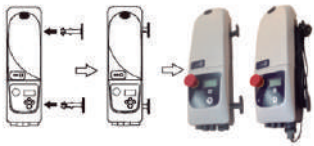

5.6. Manual emergency descent and ascent.

Rotate the red sleeve along the direction of arrow to get manual emergency descent, the reverse to manually ascend.

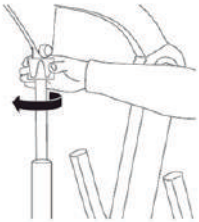

5.7. Lock and unlock of rear wheel.

Rear wheels can be locked for no movement. Operate with your foot to lock and unlock the rear wheels.

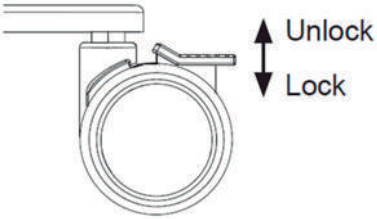

Attention: It is unnecessary to lock the rear wheels for most of an ascent and descent movement.
Warning: to lock the real wheels of patient lift increase the risk of tipping during the ascent and descent movement.

5.8. Operation of Patient Lift.

5.8.1. Safety Operation

Keep the lifting arm and body vertical.

For more details, please refer to "Placement location of patient lift". Make sure the operation of patient lift is correct each time.

Warning: An imbalance of ascent creates the risk of dumping

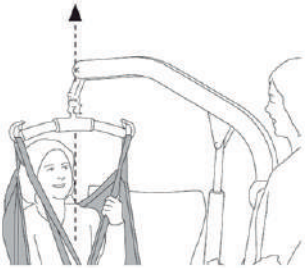

5.8.2. Application of patient lift

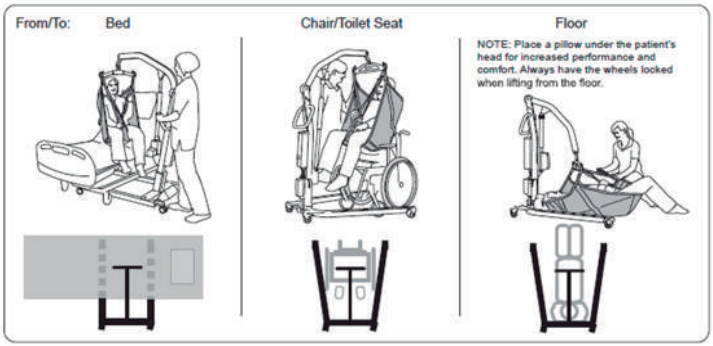

Notice: A pillow under the patient's head shall make her/him more conformation.

5.8.3. Foldable and portable frame

1.Low down the actuator and then fix the lifting arm completely (Fig. 1).
2.Remove the bolt before folding the frame (Fig. 2).
3.You should release the support plate before the frame stands up (Fig. 3).

Fig. 1

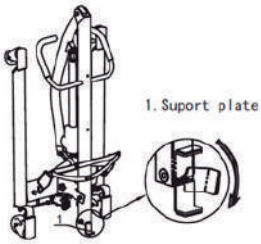

Fig. 3

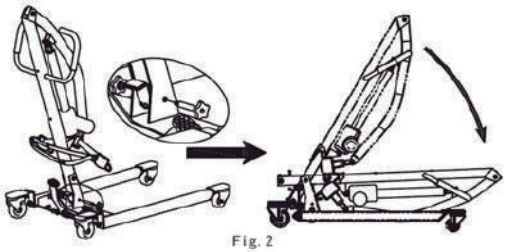

Fig. 2

Notice: Please remove the control box before folding the frame

6. BATTERY CHARGING

1. When the battery has only 1 bar left, controller box shall keep beeping 4 times and remind you to charge immediately. Actuator shall not work without charging (battery level as shown in the picture below)

Battery level: 100%

Battery level: 50%

Battery level: 75%

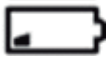

Battery level: 25%

2. Battery Charging Procedure.
When battery beeps, switch off the emergency stop button and plug in the controller box. Once battery is fully charged, the state of battery level shows 4 bars (100%) and LED on the control box no longer flashes

Notes:

1. Do switch off the emergency stop button and stop using the patient lift when charging.
2. Remove the control box and keep it in a shade once patient lift shall be not used for a long time. Charge the battery once every month.
3. Do not charge the battery in a humid atmosphere.
4. In the event of that patient lift is not in daily use, it is strongly recommended that to switch off the emergency stop button so that to cut off the currency and keep the battery level

7. CARE AND MAINTENANCE

Routine inspection listed below shall be performed every day for the sake of safety.

1. Check if there is any damage or wear by visual inspection.
2. Make sure screws and nuts on lifting arm are secured.
3. Check if hook on lifting arm works properly.
4. Controller, actuator and base width adjustment verification.
5. Emergency descend function verification (both manually and electrically).

If needed, to clean the patient lift with warm water or alcohol. Make sure there is no dust and hair on the wheels.

Atenttion: to clean the patient lift with chemicals with Phenol and chlorine is prohibited, which may cause damage on plastic powder or plastic material.

Transportation and Storage:
Press the emergency stop button for transportation or not using the patient life for a certain of time. Temperature for storage of patient life shall be higher than 0°C and relative moisture ≤60%.

Inspection:
Make a full inspection at least once a year. Pay close attention on those worn part such as connection and screw bolt.

8. TROUBLE SHOOTING

DESCRIPTION	TROUBLE SHOOTING
Patient lift cannot work (ascend and descend)	1. Check if the emergency stop button is pressed down. 2. Verify the controller and cables from actuator is properly connected 3. Check the battery level from display screen on the control box. 4. Verify if there is any problem or damage on battery contact panel
Charger cannot charge the battery	1. Check if the charger fully plugs into socket 2. Verify if there is any problem or damage on battery contact panel.
Patient lift stops when ascending	1. Check if the emergency stop button is pressed down. 2. Employ the emergency descend device (see user guide)

MOBICLINIC

Manuel d'instructions

Grue FORTUNA

SOMMAIRE

1. AVERTISSEMENTS 19
2. PIÈCES DE GRUE 19
3. DONNÉES TECHNIQUES 19
4. INSTALLATION ET UTILISATION 20
5. MODE D'EMPLOI 21
6. BATTERIE 23
7. ENTRETIEN ET MAINTENANCE 24
8. DÉPANNAGE 24

Veuillez lire attentivement ces instructions
avant d'utiliser le lève-personnes électrique.

1. AVERTISSEMENTS

1.1. Montez le produit conformément à ce mode d'emploi.
1.2. Montez correctement l'actionneur sur la grue.
1.3. Chargez la batterie pendant au moins 4 heures jusqu'à ce qu'elle soit complètement chargée.
1.4. Lisez attentivement ce mode d'emploi.
1.5. Pour des raisons de sécurité et en fonction des besoins de l'utilisateur, choisir le modèle, la taille, le matériau et les accessoires appropriés

2. PIÈCES DÉTACHÉES DE LA GRUE

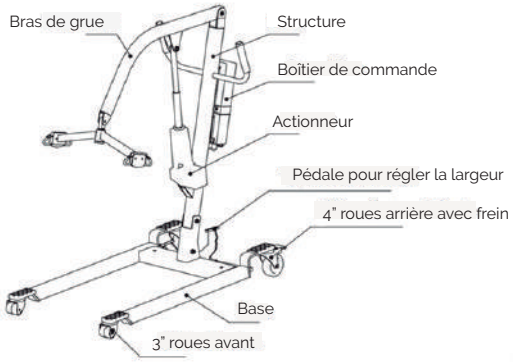

3. DONNÉES TECHNIQUES

3.1. Dimensions : 1200x670x1330mm (LxlxH)
3.2. Fourches : 765mm
3.3. Portée de levage : 550mm (min), 1680mm (max)
3.4. Vitesse maxi à vide : 31mm/s
3.5. Vitesse maximale avec charge : 6.7mm/s
3.6. Alimentation : DC24V
3.7. Moteur : 24V/8000N
3.8. Capacité de charge : 135 kg
3.9. Poids net : 45kg
3.10. Son : 65dB(A)
3.11. Normalement, cette batterie peut maintenir le lève-personnes vers le haut et vers le bas environ 60 fois après une charge complète. Ce modèle ne peut pas fonctionner pendant la charge.

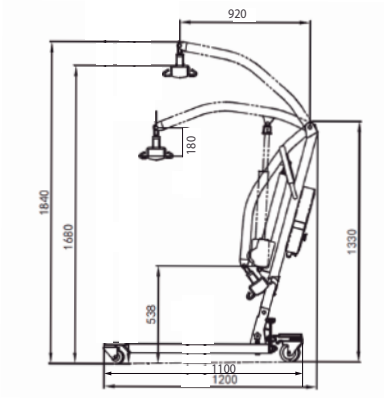

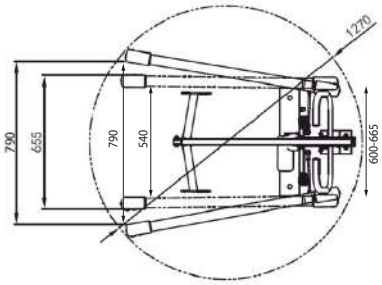

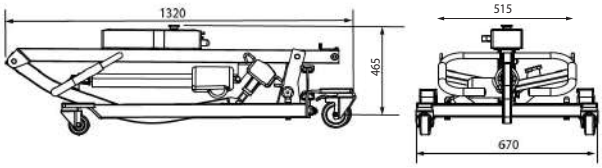

4. INSTALLATION ET UTILISATION

4.1. Inspection

Vérifier s'il manque des pièces (la liste de contrôle pour les accessoires sera soumise à la liste jointe avec le produit).

DESCRIPTION	QUANTITÉ	IMAGE
Structure	1 jeu	
Boîtier de commande	1 pce	
Actionneur	1 pce	
Commande + Câble	1 jeu	
Mode d'emploi	1 pce	S.O.S.O

4.2. Processus d'installation

Étape 1 : Desserrez le contre-écrou et le boulon, puis soulevez le cadre et alignez les trous. Fixez le boulon comme indiqué sur le dessin à droite, assurez-vous qu'il est correctement positionné et qu'il n'y a aucun mouvement dans le cadre

Étape 2 : Relâchez la sangle

① Contre-écrou
② Boulon
③ Sangle

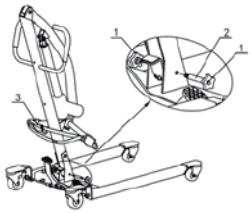

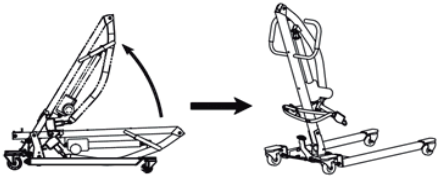

Étape 3 : Installez le boîtier de commande.
1. Fixez les 2 vis M5x10 dans les trous du cadre, comme indiqué sur l'image suivante.

2. Tourner la serrure dans le sens de l'ouverture. Maintenir le boîtier de commande dans le cadre et bloquer les vis supérieures.

3. Tournez le verrou de 90 degrés vers la droite et verrouillez le boîtier de commande.

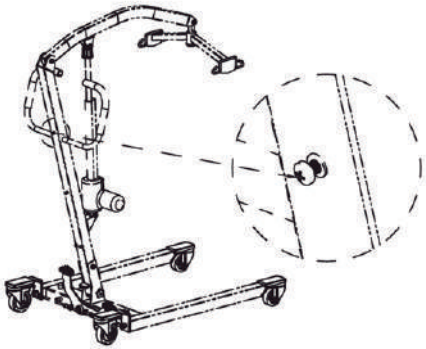

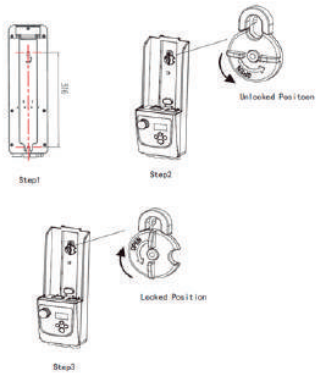

Étape 4 : Retirez et installez le boîtier de batterie.

Démontage: Poussez l'interrupteur A vers le bas et retirez la batterie en direction de B.
Installation: Placez la batterie en place et appuyez sur l'interrupteur dans le sens C. Assurez-vous que la batterie ne se sépare pas sans appuyer sur l'interrupteur.

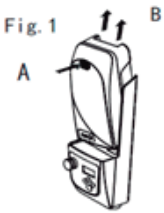

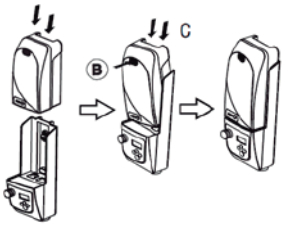

Fig. 2 Fig. 3

5. MANUEL UTILISATEUR

5.1. Utilisation de la télécommande :

Contrôler les parties supérieure et inférieure du bras de levage à l'aide des boutons haut et bas de la commande.
Le lève-personnes cesse de fonctionner une fois que le lève-personnes et les boutons inférieurs sont relâchés.

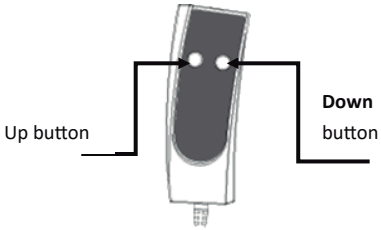

5.2. Réglage de la largeur de la base:

La largeur de la base peut être réglée avec la pédale. Appuyez sur la pédale vers la gauche pour une base plus large et vers la droite pour une base plus étroite.

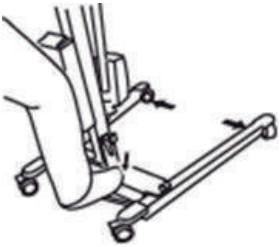

5.3. Bouton d'arrêt d'urgence :

Le bouton d'arrêt d'urgence est utilisé pour mettre l'appareil sous tension ou hors tension. Il permet au moteur de s'arrêter immédiatement en cas de danger.

Eteindre : Appuyez sur le bouton rouge (voir image A)..
Marche : Tournez le bouton rouge dans le sens des aiguilles d'une montre (voir image B) et l'appareil de commande s'active.

Il est recommandé d'appuyer sur ce bouton si le lève-personnes n'est pas utilisé pendant plus de 3 jours, pour prolonger la durée de vie de la batterie.

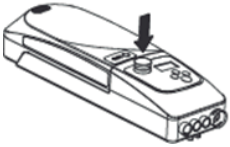

5.4. Montée et descente d'urgence:

En cas de dysfonctionnement du régulateur ou sans régulateur, appuyer sur la touche haut et bas pour remplacer le servomoteur.

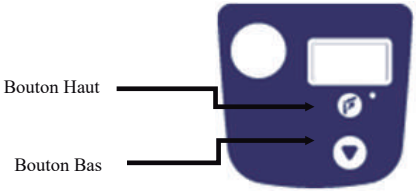

5.5. Raccordement de l'appareil de commande:

Il y a 4 ports sur l'appareil de commande, 1 pour le régulateur, 2 pour l'actionneur et le reste pour l'alimentation électrique

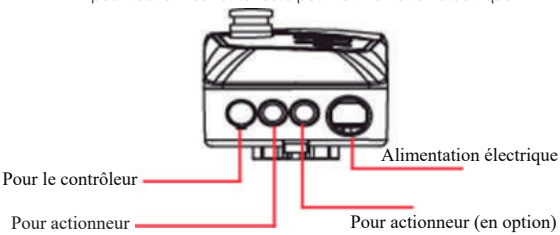

5.5.1. Insérer 4 câbles dans 4 ports différents, un par un selon le cas.

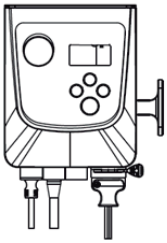

5.5.2. Il y a un couvercle en plastique qui est utilisé pour couvrir le port d'alimentation après la charge.

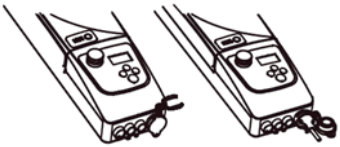

5.5.3. Après la charge, fixer le câble au bouton "T".

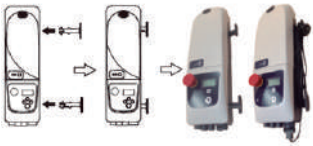

5.6. Descente et remontée manuelles d'urgence.

Tournez la douille rouge dans le sens de la flèche pour la descente d'urgence manuelle et l'inverse pour la montée manuelle.

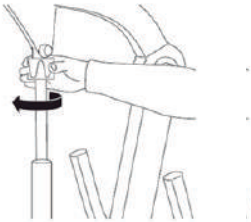

5.7. Verrouillage et déverrouillage des roues arrière.

Vous pouvez bloquer les roues arrière. Opérer avec le pied droit

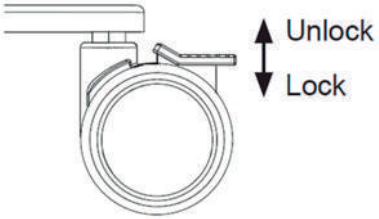

Attention: Il n'est pas nécessaire de bloquer les roues arrière lors d'un mouvement de montée et de descente.

Remarque: Le blocage des roues pendant le levage augmente le risque de basculement pendant le levage et l'abaissement.

5.8. Opération de levage de patients.

5.8.1. Fonctionnement de sécurité.

Maintenez le bras de levage et le corps en position verticale.

Attention : Un déséquilibre de remontée crée un risque de déversement.

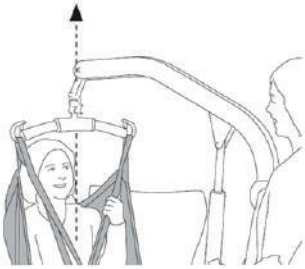

5.8.2. Levage du patient

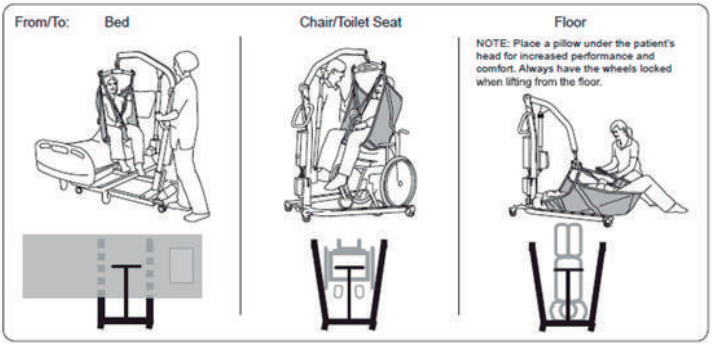

Note: Un oreiller sous la tête du patient le rendra plus confortable.

5.8.3. Structure pliante

1. Abaisser l'actionneur, puis fixer complètement le bras de levage (Fig. 1).
2. Retirez l'axe avant de plier le cadre (Fig. 2).
3. Vous devez libérer la plaque de support avant de soulever le cadre (Fig. 3).

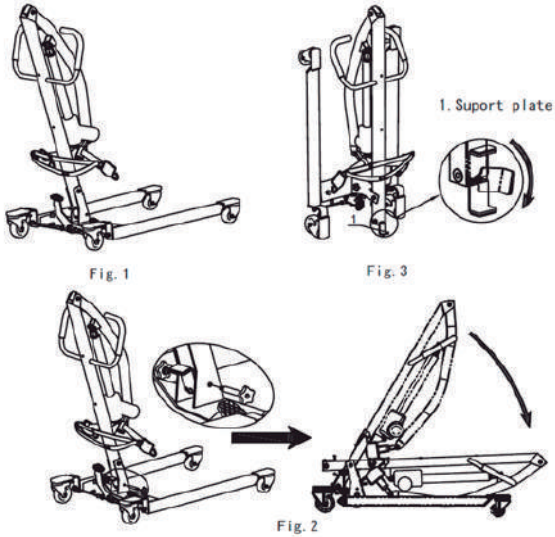

Remarque: Retirez le boîtier de commande avant de replier le cadre

6. CHARGEMENT DES BATTERIES

1. Lorsque la batterie n'a plus qu'une barre, le boîtier du contrôleur émet 4 bips, vous rappelant de charger immédiatement. L'actionneur ne fonctionnera pas sans charge (les niveaux de batterie sont montrés dans l'image suivante).

Battery level: 100%

Battery level: 50%

Battery level: 75%

Battery level: 25%

2. Procédure de charge de la batterie.
Lorsque la batterie émet un bip, éteignez le bouton d'arrêt d'urgence et branchez le boîtier du contrôleur. Une fois que la batterie est complètement chargée, l'état de charge de la batterie affiche 4 barres (100%) et la LED du boîtier de contrôle cesse de clignoter.

Notes:

1. Eteignez le bouton d'arrêt d'urgence et arrêtez d'utiliser le lève-personnes pendant la charge.
2. Retirer le boîtier de commande et le garder à l'ombre si le patient ne l'utilise pas pendant une longue période. Chargez la batterie une fois par mois.
3. Ne chargez pas la batterie dans un environnement humide.
4. Si le lève-personnes n'est pas utilisé quotidiennement, il est recommandé d'éteindre le bouton d'arrêt d'urgence pour maintenir le niveau de la batterie.

7. ENTRETIEN ET MAINTENANCE

Pour des raisons de sécurité, l'inspection de routine suivante sera effectuée tous les jours.

1. Vérifiez s'il y a des dommages ou de l'usure.
2. S'assurer que les boulons et les écrous du bras de levage sont bien serrés.
3. Vérifiez si le crochet du bras de levage fonctionne correctement
4. Vérifier le régulateur, l'actionneur et le réglage de la largeur de base.
5. Vérifier la fonction d'abaissement d'urgence.

Si nécessaire, utilisez de l'eau chaude ou de l'alcool pour nettoyer l'appareil. Assurez-vous qu'il n'y a pas de poussière et de poils sur les roues.

Atenttion: pour nettoyer la grue, n'utilisez pas de produits chimiques contenant du phénol et du chlore, c'est interdit, car cela peut endommager la matière plastique.

Transport et stockage:
Appuyez sur le bouton d'arrêt d'urgence pour le transporter ou si vous n'allez pas l'utiliser pendant un certain temps. La température de stockage de la grue doit être supérieure à 0°C et l'humidité relative ≤ 60%.

Inspection:
Effectuez une inspection complète au moins une fois par an. Portez une attention particulière aux pièces usées telles que le raccord et la vis.

8. DÉPANNAGE

DESCRIPTION	DÉPANNAGE
Si le lève-personnes ne fonctionne pas correctement	1. Vérifiez si le bouton d'arrêt d'urgence est enfoncé. 2. Vérifiez que les fils du régulateur et de l'actionneur sont correctement connectés. 3. Vérifiez le niveau des piles sur l'écran d'affichage du boîtier de commande. 4. Vérifiez si le panneau de contact de la batterie ne présente aucun problème ou dommage.
Si le chargeur ne charge pas la batterie	1. Vérifiez si le chargeur est complètement branché. 2. Vérifiez si le panneau de contact de la batterie ne présente aucun problème ou dommage.
Si l'ascenseur s'arrête pendant la montée	1. Vérifiez si le bouton d'arrêt d'urgence est enfoncé. 2. Utiliser l'abaissement d'urgence.

MOBICLINIC

Manuale d’uso

Gru elettrica FORTUNA

Lorem ipsum

INDICE

1. SICUREZZA	26
2. DESCRIZIONE DELLE PARTI	26
3. CARATTERISTICHE TECNICHE	26
4. ISTRUZIONI DI MONTAGGIO	27
5. GUIDA ALL'USO	28
6. BATTERIA E RICARICA	30
7. CURA E MANUTENZIONE	31
8. RISOLUZIONE DEI PROBLEMI	7

Leggere attentamente il manuale d'uso prima di utilizzare la gru elettrica per sollevamento pazienti e conservarlo per eventuali future consultazioni

1. SICUREZZA

1.1. Montare il prodotto seguendo le istruzioni del manuale d'uso.
1.2. Fissare adeguatamente l'attuatore alla gru elettrica per pazienti.
1.3. Caricare la batteria per almeno 4 ore.
1.4. Leggere attentamente il manuale d'uso prima dell'utilizzo.
1.5. Per motivi di sicurezza e per una maggiore comodità dell'usuario, selezionare il modello, le dimensioni, il materiale, l'imbracatura e gli accessori adatti

2. DESCRIZIONE DELLE PARTI

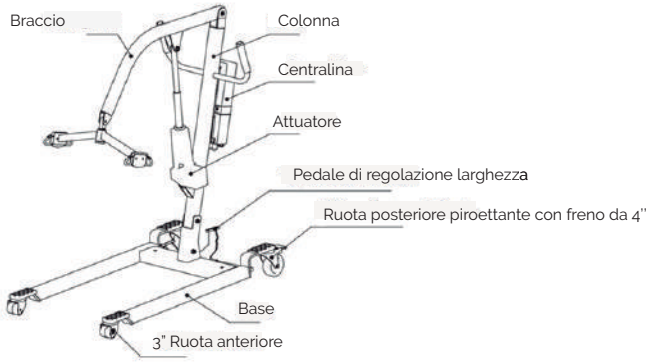

3. CARATTERISTICHE TECNICHE

3.1. Dimensioni: 1200x670x1330mm (LxWxH)
3.2. Sbraccio: 765mm
3.3. Rango di elevazione: 550mm (min.), 1680mm (max.)
3.4. Velocità max senza carico: 31mm/s
3.5. Velocità max a pieno carico: 6.7mm/s
3.6. Potenza: DC24V
3.7. Motore: 24V/8000N
3.8. Capacità di carico: 135kg
3.9. Peso netto: 45kg
3.10 Decibel: 65dB(A)
3.11. Normalmente, la batteria, dopo essere stata caricata completamente, ha un'autonomia di 60 movimenti verso l'alto e verso il basso. Il prodotto non può essere utilizzato mentre è in carica.

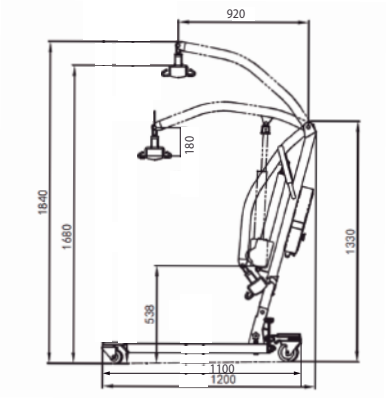

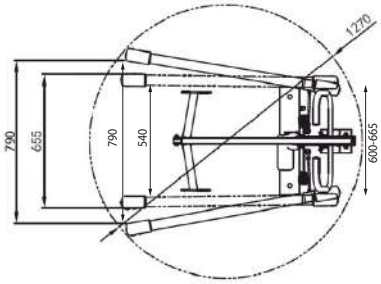

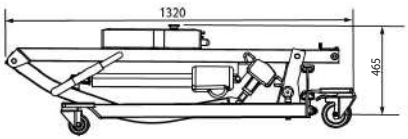

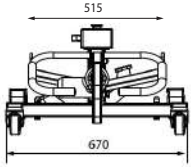

4. ISTRUZIONI DI MONTAGGIO

4.1. Controllo preliminare

Verificare che non ci siano componenti mancanti (la lista degli accesori dovrebbe essere inclusa nel prodotto).

DESCRIPTION	QUANTITÁ	IMMAGINE
Colonna	1 set	
Centralina	1 pz	
Attuatore	1 pz	
Telecomando + Cavo	1 set	
Chiave piatta #16 e #17	1 set	N/A
Manuale d'uso	1 pz	N/A

4.2. Montaggio

Step 1: Togliere la vite ed il bullone e, in seguito, sollevare la colonna ed allineare i fori. Fissare il bullone come mostrato nella figura a destra (assicurarsi che la colonna non si muova).

Step 2: Posizionare la cinghia

① Contre-écrou
② Boulon
③ Sangle

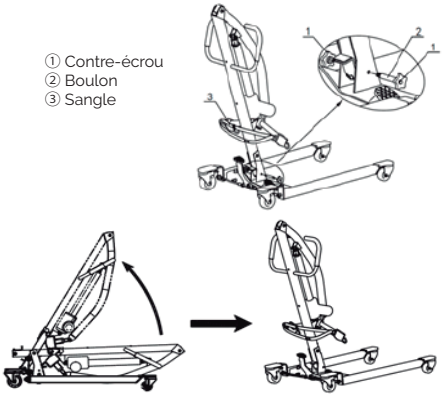

Step 3: Installazione della centralina.
1. Introdurre le viti 2xM5x10 nei fori della colonna, come mostrato in figura.

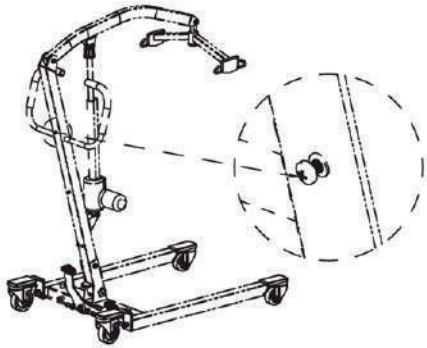

2. Ruotare il lucchetto nella direzione di apertura. Fissare la centralina alla colonna e stringere le viti superiori.

3. Ruotare il lucchetto a 90 gradi verso destra e bloccare la centralina.

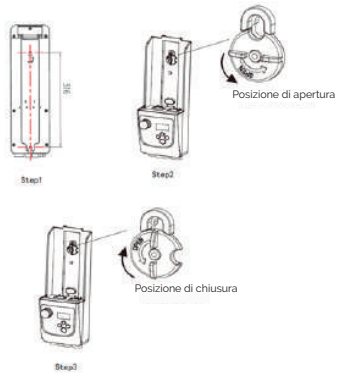

Step 4: Rimuovere ed installare la batteria

Rimozione: Premere il tasto A e rimuovere la batteria in direzione B.
Installazione: Posizionare la batteria e premere il tasto in direzione C. Assicurarsi che la batteria non si separi senza aver premuto il pulsante.

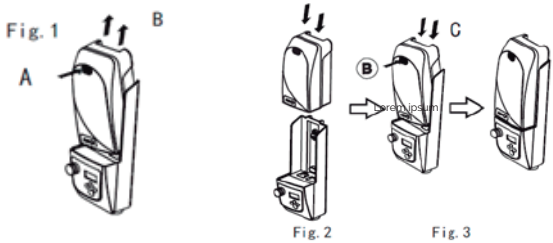

5. GUIDA ALL'USO

5.1. Uso del telecomando:

Controllare i movimenti del braccio tramite i tasti di sollevamento e abbassamento del telecomando.
Il braccio si blocca non appena viene rilasciato il tasto

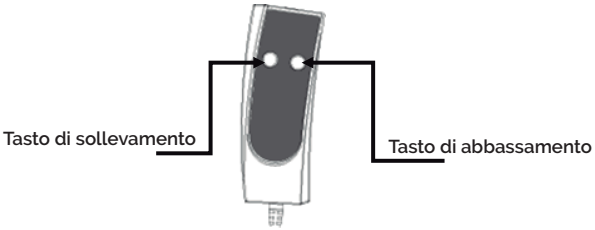

5.2. Regolazione larghezza della base:

La larghezza della base può essere regolata con il pedale.
Pigiare il pedale destrp per una base più ampia e pigiare il pedale sinistro per una base più stretta.

5.3. Tasto d'emergenza:

Il tasto d'emergenza è utile per accendere o spegnere il motore nel caso di situazioni di pericolo.

Spegnimento: pulsare il tasto rosso (fig. A); il funzionamento del telecomando è sospeso.
Accensione: ruotare il tasto rosso in senso orario (fig. B) ed il telecomando si attiva.

Si consiglia di pulsare questo tasto se la gru per il sollevamento non è in uso per più di 3 giorni, allo scopo di prolungare la durata della batteria.

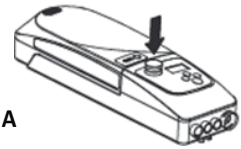

Figura A

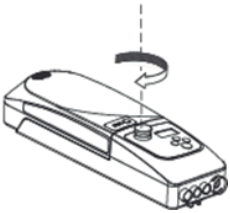

Figura B

5.4. Sollevamento e abbassamento d'emergenza:

In caso di malfunzionamento, premere il pulsante di salita e discesa per riposizionare l'attuatore.

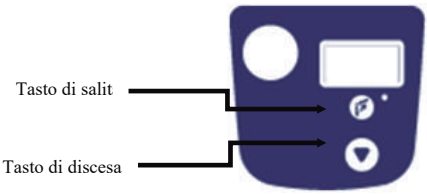

5.5. Collegamento del telecomando:

Sul telecomando ci sono 4 porte: 1 per il regolatore, 2 per l'attuatore e 1 per l'alimentazione.

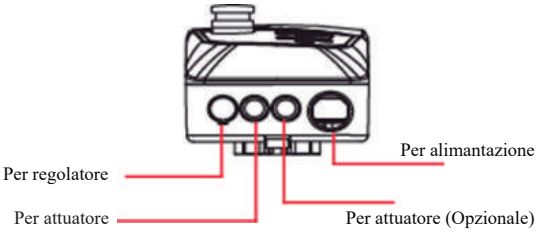

5.5.1. Inserire i 4 cavi nelle rispettive porte.

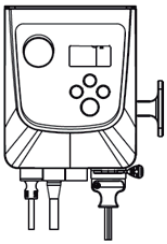

5.5.2. È presente un tappo in plastica per coprire la porta per l'alimentazione dopo averlo caricato.

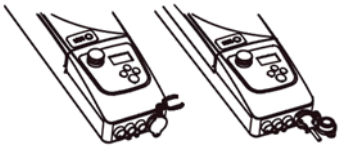

5.5.3. Dopo la carica, fissare il cavo alla manopola a forma di "T".

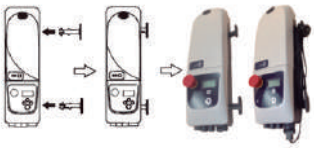

5.6. Sollevamento e abbassamento manuale d'emergenza.

Ruotare il pulsante rosso in direzione della freccia per attivare la discesa manuale d'emergenza, ruotarlo al contrario per la salita.

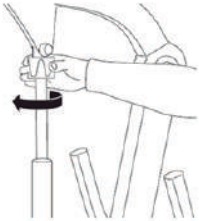

5.7. Blocco e sblocco della ruota posteriore.

Le ruote posteriori possono essere bloccate. Spingere o alzare la leva di bloccaggio della ruota posteriore con il piede.

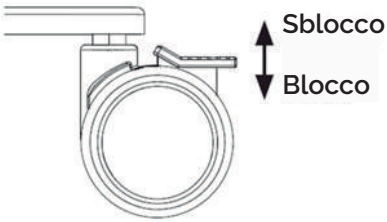

Attention: Non è necessario bloccare le route per più di un movimento di salita e discesa.

Bloccando le route posteriori, si aumenta il rischio di ribaltamento durante i movimenti di discesa e salita.

5.8. Sollevamento del paziente.

5.8.1. Precauzioni.

Tenere la colonna ed il braccio in posizione verticale. Per maggiori dettagli, fare riferimento a "Posizionamento della gru elettrica". Assicurarsi che l'operazione di sollevamento del cliente sia effettuata sempre correttamente.

Attenzione: uno squilibrio durante il sollevamento può provocare cadute.

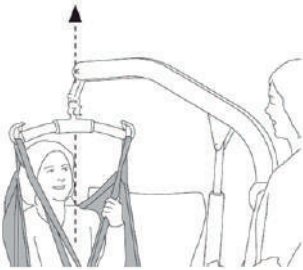

5.8.2. Utilizzo della gru elettrica

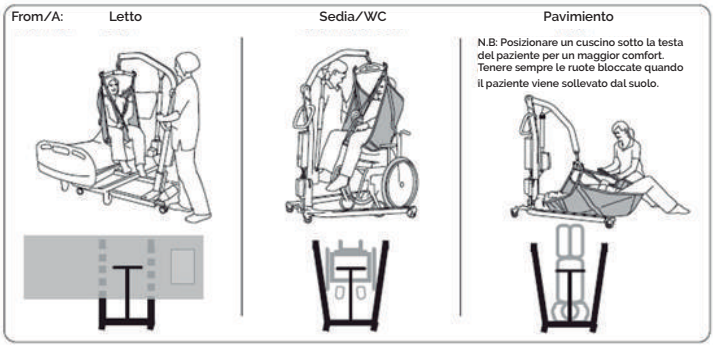

N.B: Posizionare un cuscino sotto la testa del paziente per un maggior comfort.

5.8.3. Colonna pieghevole e portatile

1. Abbassare l'attuatore e, in seguito, fissare il braccio adeguatamente (Fig. 1).
2. Rimuovere il bullone prima di piegare la colonna (Fig. 2).
3. Abbassare il supporto della base prima di sollevare la colonna (Fig. 3).

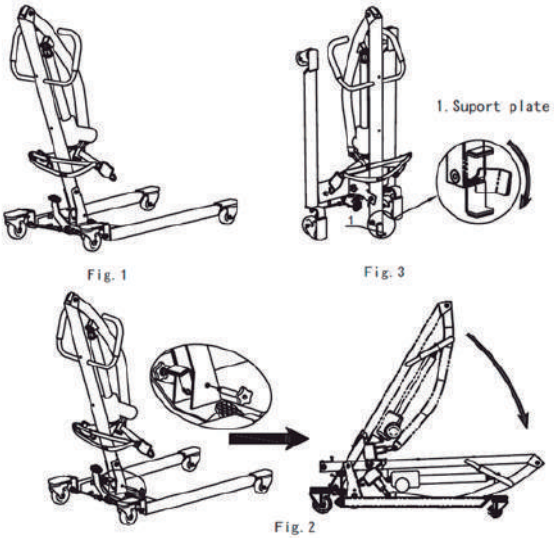

Attenzione: Rimuovere la centralina prima di piegare la colonna.

6. RICARICA DELLA BATTERIA

1. Quando resta solo una barra nell'indicatore della batteria, la centralina emetterà 4 avvisi acustici per ricordarti di ricaricarla immediatamente. L'attuatore non dovrebbe essere in funzione se non è stata caricata la batteria (ved. fig. sottostante).

Livello batteria: 100%

Livello batteria: 50%

Livello batteria: 75%

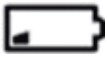
Livello batteria: 25%

2. Ricarica della batteria.
Se la batteria suona, spegnere il pulsante STOP di emergenza e collegare la centralina alla presa. Una volta caricata la batteria, appariranno 4 barre nell'indicatore (100%) e la luce LED smetterà di lampeggiare.

Attenzione:

1. Spegnere il tasto STOP d'emergenza e non utilizzare la gru mentre è in carica.
2. Rimuovere la centralina e conservarla lontano da fonti dirette di luce. Caricare la batteria una volta al mese.
3. Non caricare la batteria in ambienti umidi.
4. Nel caso in cui il prodotto non si utilizza quotidianamente, si consiglia di spegnere il tasto STOP di emergenza, in modo da non consumare la batteria.

7. CURA E MANUTENZIONE

Per motivi di sicurezza, i seguenti controlli devono essere effettuati ogni giorno.

1. Verificare se ci sono danni o usure visibili.
2. Assicurarsi che le viti ed i dadi del braccio siano ben fissati.
3. Verificare che il gancio del braccio funzioni correttamente.
4. Verificare che la centralina, l'attuatore e la larghezza della base siano regolati adeguatamente.
5. Verificare il funzionamento della discesa d'emergenza (sia manuale che elettrica). Se necessario, pulire la gru con acqua e alcol. Assicurarsi che non ci sia sporcizia o polvere sulle ruote.

Si nécessaire, utilisez de l'eau chaude ou de l'alcool pour nettoyer l'appareil. Assurez-vous qu'il n'y a pas de poussière et de poils sur les roues.

Attenzione: NON pulire la gru con prodotti chimici contenenti fenoli o cloro, in quanto possono causare danni al materiale plastico.

Transporto e conservazione:
Premere il pulsante STOP di emergenza per il trasporto o quando non si utilizza il prodotto. La temperatura per l'immagazzinaggio della gru deve essere superiore a 0º C con umidità ≤60%.

Revisione:
Effettuare una revisione completa almeno una volta all'anno. Prestare attenzione alle parti usurate come viti e bulloni.

8. RISOLUZIONE DEI PROBLEMI

DESCRIZIONE	SOLUZIONE
La gru non funziona (salita e discesa)	1. Verificare se è stato pulsato il tasto STOP di emergenza. 2. Verificare che la centralina ed i cavi dell'attuatore siano collegati adeguatamente. 3. Verificare il livello della batteria sullo schermo. 4. Verificare se ci sono problemi o danni al pannello di contatto della batteria
La batteria non si carica	1. Verificare che il caricabatterie sia ben collegato alla presa. 2. Verificare se ci sono problemi o danni al pannello di contatto della batteria
La gru si ferma durante la salita	1. Verificare se è stato pulsato il tasto STOP di emergenza. 2. Utilizzare il sistema di discesa d'emergenza (ved. manuale d'uso).

MOBICLINIC

Rollstuhl

PATIENTENLIFTER FORTUNA

INHALT

1. SICHERHEIT 34
2. TEILEIN 34
3. SPEZIFIKATIONEN 34
4. MONTAGE UND BETRIEB 35
5. BENUTZERHANDBUCH 36
6. AKKU UND AKKULADUNG 38
7. PFLEGE UND WARTUNG 39
8. FEHLERBEHEBUNG 39

1. SICHERHEIT

Vor Gebrauch des Produkts:

1.1. Montieren Sie das Produkt gemäß der Bedienungsanleitung.
1.2. Befestigen Sie das Stellglied ordnungsgemäß am elektrischen Patientenlifter.
1.3. Laden Sie den Akku zumindest 4 Stunden, bis er vollständig geladen ist.
1.4. Lesen Sie die Bedienungsanleitung sorgfältig durch, bis sie vollständig verstanden wird.
1.5. Aus Gründen der Sicherheit und des Benutzerbedarfs wählen Sie bitte das richtige Modell, die richtige Größe, das richtige Material, die richtigen Hebegurte und das richtige Zubehör.

2. TEILEN EINFÜHRUNG

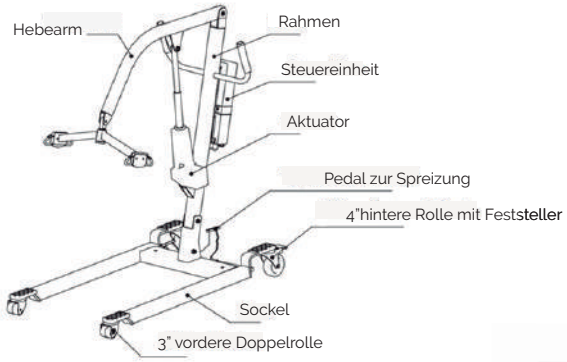

3. SPEZIFIKATIONEN

3.1. Produktgröße: 1200x670x1330mm (LxBxH)
3.2. Maximaler Gabelbereich: 765mm
3.3. Hubbereich: 550mm (niedrigste), 1680mm (höchste)
3.4. Maximale Geschwindigkeit im Leerlauf: 31mm/s
3.5. Maximale Geschwindigkeit bei Volllast: 6,7mm/s
3.6. Eingangsleistung: DC24V
3.7. Motor: 24V/8000N
3.8. Tragfähigkeit: 135kg
3.9. Nettogewicht: 45kg
3.10 Rauschen: 65dB(A)
3.11. Normalerweise können diese Akkus nicht weniger als 60 Mal nac dem vollständigen Laden auf und ab heben, auch dieses Modell kan während des Ladevorgangs nicht funktionieren

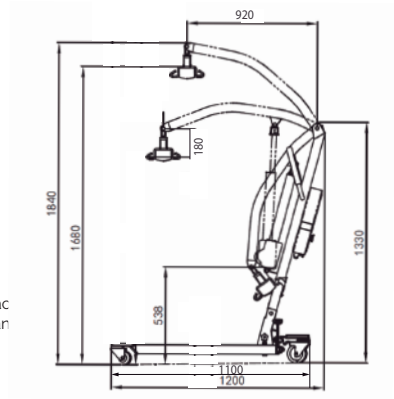

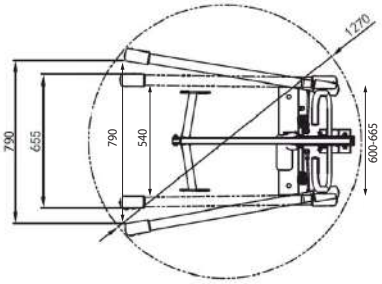

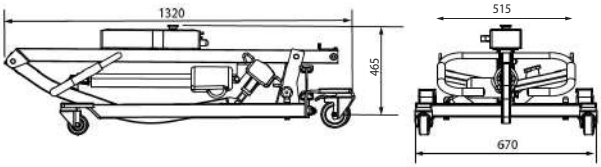

4. INSTALLATIONEN

4.1. Inspektion und Abnahme

Bitte überprüfen Sie, ob es Auslassungen bei den Teilen gibt (die Checkliste für Zubehörteile ist der dem Produkt beigefügten Liste zu entnehmen).

Beschreibung	Anzahl	Bild
Rahmen	1 Set	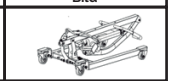
Steuereinheit	1 Stück	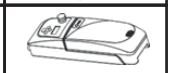
Aktuator	1 Stück	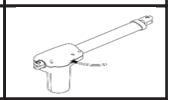
Steuerung und Kabel	1 Set	
Gabelschlüssel	1 Set	K/A
Bedienungsanleitung	1 Stück	K/A

4.2. Installationsverfahren

Schritt 1: Lösen Sie Kontermutter und Schraube und heben Sie dann den Rahmen an und richten Sie die Löcher aus. Befestigen Sie die Schraube wie in der Zeichnung rechts dargestellt und stellen Sie sicher, dass es gefestigt wurde (Beachten Sie, dass keine Bewegung am Rahmen gibt).

Schritt 2: Lösen Sie den Gurt

① Kontermutter
② Schraube
③ Gurt

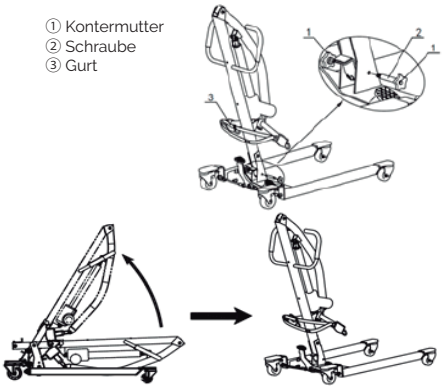

Schritt 3: Installation der Steuereinheit

1. Befestigen Sie die 2xM5x10 Schrauben in den Gewindebohrungen am Rahmen wie in der folgenden Abbildung gezeigt.

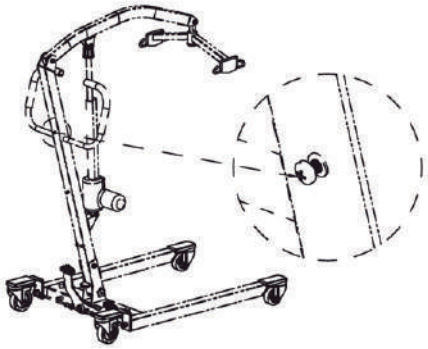

2. Drehen Sie das Schloss in Öffnungsrichtung. Befestigen Sie den Schaltkasten am Rahmen und lassen Sie die oberen Schrauben festziehen.

3. Drehen Sie das Schloss um 90 Grad nach rechts und verriegeln Sie den Steuereinheit

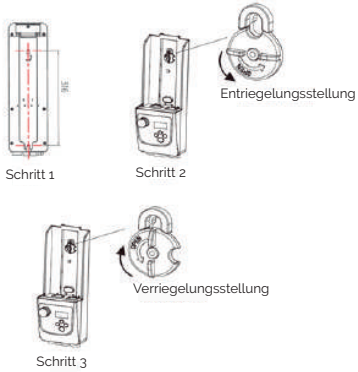

Schritt 4: Entfernen und Einsetzen der Batteriebox

Entfernung: Drücken Sie den Schalter A und entnehmen Sie die Batterie in Richtung B.
Installation: Legen Sie den Akku ein und drücken Sie den Schalter in Richtung C. Stellen Sie sicher, dass der Akku nicht getrennt wird, obwohl den Schalter gedrückt wird.

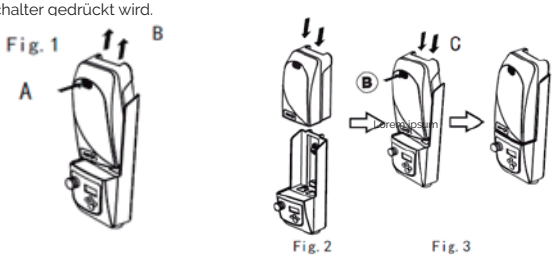

5. BENUTZERHANDBUCH

5.1. Verwendung des Kontrollers:

Steuern Sie das Auf und Ab des Hebarms über die Auf- und Ab-Taste der Steuerungeinheit.
Der Patientenlift stoppt die Arbeit, sobald Sie die Auf- und Ab-Taste loslassen.

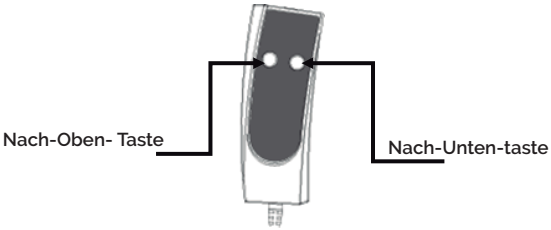

5.2. Einstellung der Basisbreite:

Die Breite der Basis kann mit dem Pedal eingestellt werden. Drücken Sie auf das Pedal auf der linken Seite für eine breitere Basis und auf der rechten Seite für einen schmaleren Sockel.

5.3. Not-Aus-Taste:

Der Not-Aus-Taste dient zum Ein- und Ausschalten der Stromversorgung. Sie ermöglicht es, dass der Motor im Gefahrenfall sofort stoppt.

Ausschalten: Drücken Sie die rote Taste (siehe Bild A), dann ist das Steuergerät ausgeschaltet.
Einschalten: Drehen Sie den roten Knopf im Uhrzeigersinn (siehe Bild B) und das Steuergerät ist aktiviert.

Es wird dringend empfohlen, diese Taste zu drücken, wenn der Patientenlifter nicht länger als 3 Tage in Gebrauch ist, um die Lebensdauer der Batterie zu verlängern.

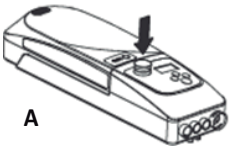

A

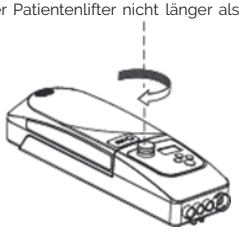

B

5.4. Notfallabstieg und -aufstieg:

Im Falle einer Fehlfunktion der Steuerung oder keiner Steuerung, drücken Sie die Auf- und Abstiegs-Taste, um das Stellglied wieder in Position zu bringen

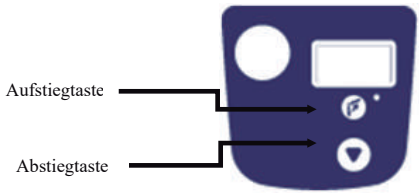

5.5. Anschluss des Steuergerätes:

Es gibt 4 Anschlüsse an der Steuereinheit, 1 für die Steuerung, 2 für das Aktuator und der Rest 1 für die Stromversorgung.

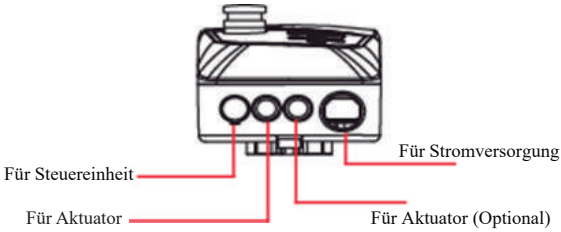

5.5.1. Setzen Sie 4 Anschlüsse in 4 verschiedenen Gatter ein, entsprechend einer nach dem anderen.

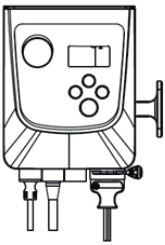

5.5.2. Es gibt eine Kunststoffkappe, die zur Abdeckung des Power-Porteinstellung nach dem Laden verwendet wird.

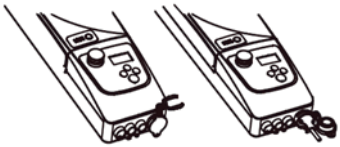

5.5.3. Befestigen Sie nach dem Laden das Kabel am Knopf "T".

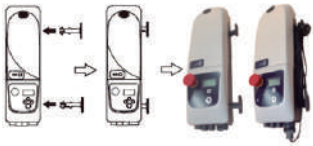

5.6. Manueller Abstieg und Aufstieg bei Notfall

Drehen Sie die rote Hülse in Pfeilrichtung, um einen manuellen Notabstieg zu erhalten, und umgekehrt, um manuell aufzusteigen

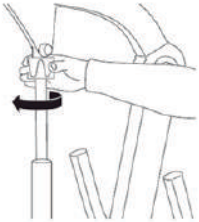

5.7. Ab-und Aufschließen des Hinterrades.

Die Hinterräder können blockiert werden. Bedienen Sie den Fuß, um die Hinterräder ab-und aufzuschließen.

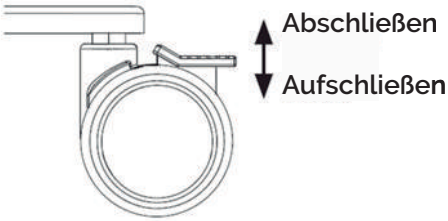

Achtung: Es ist unnötig, die Hinterräder für die meiste Zeit einer Auf- und Abfahrt zu blockieren.
Warnung: Um die Hinterräder des Patientenlifts zu blockieren, erhöhen Sie die Kippgefahr während der Auf- und Abstiegsbewegung.

5.8. Bedienung des Patientenlifters.

5.8.1. Sicherheitsbetrieb

Halten Sie den Hebearm und den Körper senkrecht.

Weitere Informationen finden Sie unter "Aufstellungsort des Patientenlifters". Stellen Sie sicher, dass die Bedienung des Patientenlifters jedes Mal korrekt ist. Warnung: Ein Ungleichgewicht des Aufstiegs birgt die Gefahr von Dumping

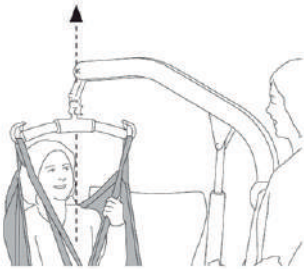

5.8.2. Anwendung des Patientenlifters

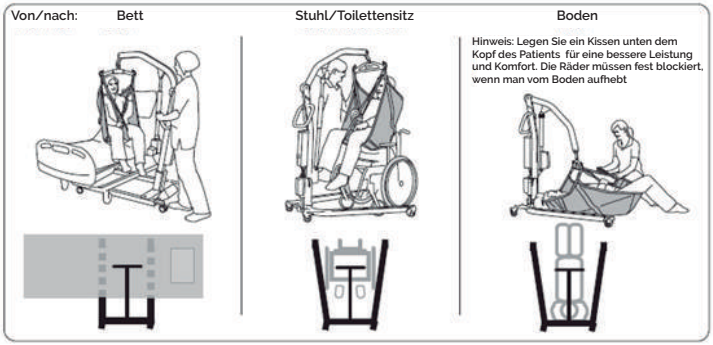

5.8.3. Klappbarer und tragbarer Rahmen

1. Legen Sie den Antrieb und dann fixieren Sie den Hebarm vollständig (Abb. 1).
2. Entfernen Sie die Schraube, bevor Sie den Rahmen einklappen (Abb. 2).
3. Sie sollten die Stützplatte lösen, bevor der Rahmen steht aufstieg (Fig. 3).

Fig. 1

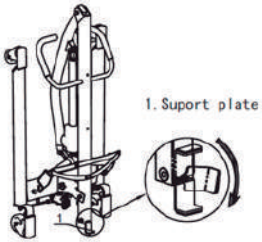

Fig. 3

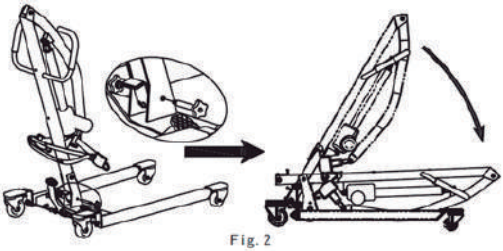

Fig. 2

Hinweis: Bitte entfernen Sie den Steuereinheit, bevor Sie den Rahmen klappen.

6. AUFLADEN DES AKKUS

1. Wenn der Akku nur noch 1 bar hat, muss die Steuerbox viermal piepen und Sie daran erinnern, sofort zu laden. Der Antrieb darf nicht ohne Aufladen funktionieren (Batteriestand wie in der Abbildung unten gezeigt).

Akkustand: 100%

Akkustand: 75%

Akkustand: 50%

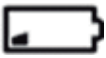

Akkustand: 25%

2. Ladevorgang des Akkus.
Wenn die Batterie piept, schalten Sie den Not-Aus-Schalter aus und schließen Sie den Controller an. Sobald der Akku vollständig geladen ist, zeigt der Akkuzustand 4 Balken (100%) an und die LED am Schaltkasten blinkt nicht mehr.

Hinweise:

1. Schalten Sie den Not-Aus-Schalter aus und stoppen Sie die Verwendung des Patientenlifts beim Laden.
2. Entfernen Sie den Steuerkasten und bewahren Sie ihn im Schatten auf, wenn der Patientenlifter längere Zeit nicht benutzt werden soll. Laden Sie den Akku einmal im Monat auf.
3. Laden Sie den Akku nicht in einer feuchten Umgebung auf.
4. Für den Fall, dass der Patientenlifter nicht täglich gebraucht wird, wird empfohlen, den Not-Aus-Schalter auszuschalten, um die Währung abzuschalten und den Akkustand zu halten.

7. PFLEGE UND WARTUNG

Die nachstehend aufgeführten Routinekontrollen sind aus Sicherheitsgründen täglich durchzuführen.

1. Überprüfen Sie durch eine Sichtprüfung, ob Schäden oder Verschleiß vorliegen.
2. Vergewissern Sie sich, dass die Schrauben und Kontermutter am Hubarm gesichert sind.
3. Überprüfen Sie, ob der Haken am Hebearm richtig funktioniert.
4. Überprüfung der Einstellung von Steuerung, Stellglied und Basisbreite.
5. Überprüfung der Notabstiegsfunktion (beide manuell und elektrisch)

Reinigen Sie den Patientenlifter bei Bedarf mit warmem Wasser oder Alkohol. Achten Sie darauf, dass sich kein Staub und keine Haare auf den Rädern befinden.

Achtung: Die Reinigung des Patientenlifters mit Chemikalien mit Phenol und Chlor ist verboten, weil sie Schäden an Kunststoffpulver oder Kunststoffmaterial verursachen können.

Transport und Lagerung:
Drücken Sie den Not-Aus-Schalter für den Transport oder wenn Sie das Patientenleben für eine bestimmte Zeit nicht nutzen. Die Temperatur für die Lagerung des Patientenlebens muss höher sein als 0º C und relativ moisture≤60%.

Inspektion:
Führen Sie mindestens einmal im Jahr eine vollständige Inspektion durch. Achten Sie besonders auf die Verschleißteile wie Verbindung und Schraubenbolzen

8. FEHLERBEHEBUNG

Beschreibung	Fehlerbehebung
Der Patientenlifter funktioniert nicht (auf- und absteigen).	1. Überprüfen Sie, ob der Not-Ausschalter gedrückt ist. 2. Überprüfen Sie, ob die Steuerung und die Kabel des Stellglieds richtig angeschlossen sind. 3. Überprüfen Sie den Akkuzustand anhand des Bildschirms auf dem Steuerkasten. 4. Überprüfen Sie, ob ein Problem oder eine Beschädigung am Batteriekontaktfeld vorliegt.
Das Ladegerät lädt den Akku nicht auf.	1. Überprüfen Sie, ob das Ladegerät vollständig an die Steckdose angeschlossen ist. 2. Überprüfen Sie, ob ein Problem oder eine Beschädigung am Batteriekontaktfeld vorliegt.
Der Patientenlift stoppt beim Aufstieg.	1. Überprüfen Sie, ob der Not-Ausschalter gedrückt ist. 2. Verwenden Sie die Notabsenkvorrichtung (siehe Bedienungsanleitung).

MOBICLINIC

Manual de Instruções

Grua FORTUNA

ÍNDICE

1. ADVERTÊNCIAS 42
2. COMPONENTES DA GRUA 42
3. DADOS TÉCNICOS 42
4. INSTALAÇÃO E USO 43
5. MANUAL DO UTILIZADOR 44
6. BATERIA 46
7. CUIDADO E ARMAZENAMENTO 47
8. SOLUÇÃO DE PROBLEMAS 47

Por favor leía atentamente estas instruções antes de usar a grua eléctrica

1. ADVERTÊNCIAS

1.1. Monte o produto de acordo com este manual de instruções.
1.2. Monte corretamente o atuador na grua.
1.3. Carregue a bateria durante pelo menos 4 horas até estar totalmente carregada.
1.4. Leia atentamente este manual de instruções.
1.5. Por razões de segurança e de acordo com as necessidades do usuário, selecione o modelo, tamanho, material e acessórios adequados.

2. PARTES DE LA GRUA

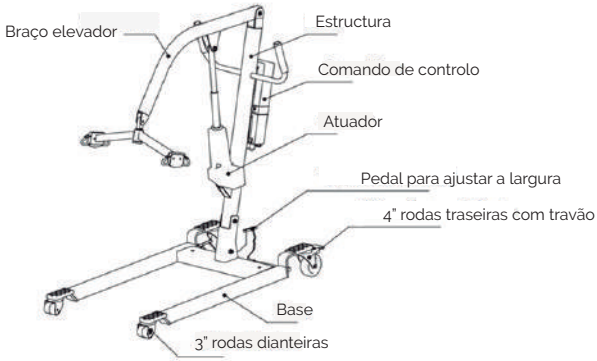

3. DADOS TÉCNICOS

3.1. Dimensões: 1200x670x1330mm (LxWxH)
3.2. Bifurcações: 765mm
3.3. Alcance de elevação: 550mm (min), 1680mm (max)
3.4. Velocidade máx. Sin carga: 31mm/s
3.5. Velocidade máx. Con carga: 6.7mm/s
3.6. Potência: DC24V
3.7. Motor: 24V/8000N
3.8. Capacidade de carga: 135kg
3.9. Peso: 45kg
3.10 Som: 65dB(A)
3.11. Normalmente, esta bateria pode sustentar a elevação até cima e abaixo umas 60 vezes depois da carga estar completa. Este modelo não pode funcionar enquanto está a carregar.

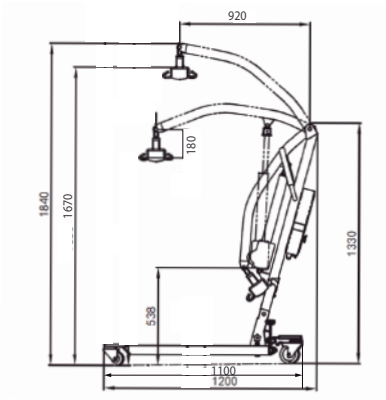

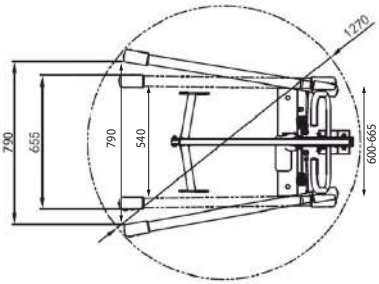

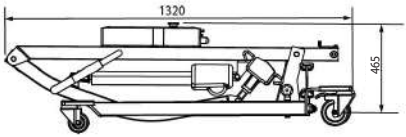

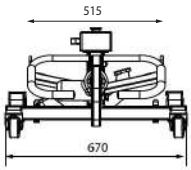

4. INSTALAÇÃO E USO

4.1. Inspeção

Verifique se falta alguma pieça (a lista de verificação para os acessórios estará sujeita à lista anexada com o produto).

Descrição	Quantidade	Imagem
Estrutura	1 set	
Comando de controlo	1 pc	
Atuator	1 pc	
Controlo + Cabo	1 set	
Manual de instruções	1 pc	N/A

4.2. Processo de instalação

Passo 1: solte a porca e o parafuso, em seguida, levante a estrutura e alinhe os orifícios. Fixe o parafuso como indicado no desenho à direita, certifique-se de que está correctamente posicionado e de que não há movimento na estrutura.

Paso 2: Solte a correia.

① Porca
② Parafuso
③ Correia

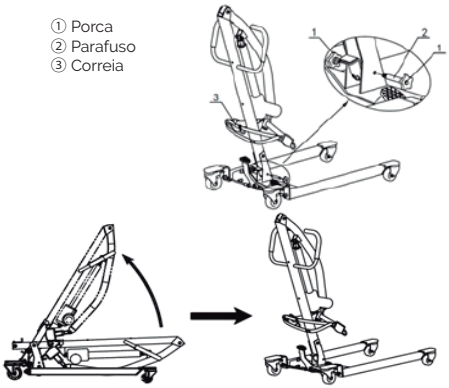

Passo 3: Instalação do comando de controlo.
1. Aperte os parafusos 2xM5x10 nos orifícios da estrutura, como se mostra na imagen seguinte.

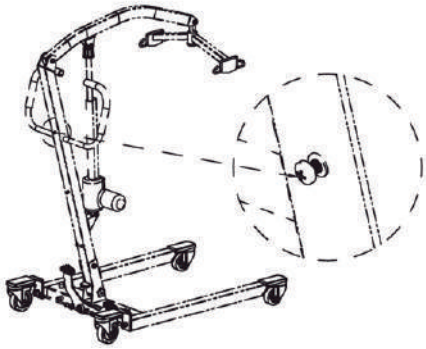

2. Rode a fechadura no sentido da abertura. Fixe o comando de controlo na armação e aperte os parafusos superiores.

3. Gire o bloqueio 90 graus até à direita e bloqueie o comando de controlo.

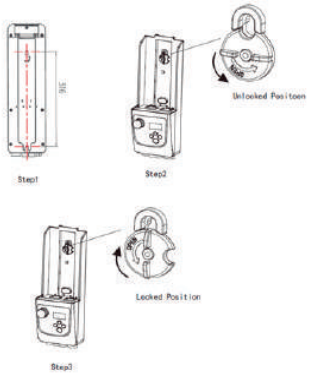

Passo 4: Retire e instale a caixa da bateria.

Extração: pressione até abaixo o interruptor A e retire a bateria seguindo a direção de B.
Instalação: Coloque a bateria no seu lugar e pressione o interruptor ao longo da direcção C. Certifique-se de que a bateria não se separa sem pressionar o interruptor

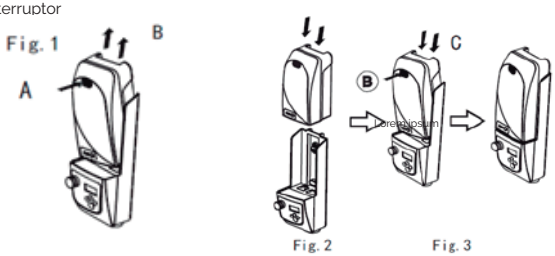

5. MANUAL DO UTILIZADOR

5.1. Uso do comando:

Controle a parte superior e inferior do braço elevador com o botão de subir e descer do comando.

A elevação pára, assim que se soltem os botões de subir e descer

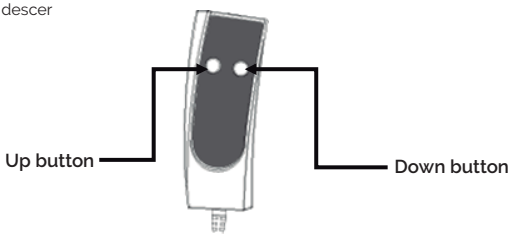

5.2. Ajuste da largura da base:

A largura da base pode-se ajustar con um pedal. Pise o pedal à esquerda para obter uma base mais ampla e pise o pedal à direita para obter uma base mais estreita.

5.3. Botão de emergência:

O botão de emergência utiliza-se para ligar / desligar a alimentação energética. Permite que o motor deixe de funcionar imediatamente em caso de perigo.

Desligar: pressione o botão vermelho (ver a imagem A).
Einschalten: gire o botão vermelho no sentido dos ponteiros do relógio (ver imagem B) e o comando de controlo activar-se-á.

Recomenda-se que pressione este botão se a grua não se usa por mais de 3 dias, para prolongar a vida útil da bateria.

5.4. Subida e descida de emergência:

En caso de mal funcionamento no controlador ou sem ser no controlador, pressione o botão de subida e descida para voltar a colocar o atuador no seu lugar.

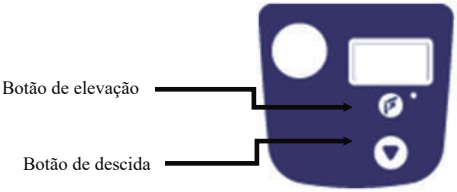

5.5. Conexão do comando de controlo:

Há 4 portas no comando de controlo, 1 para o controlador, 2 para o atuador e o resto para a fonte de alimentação.

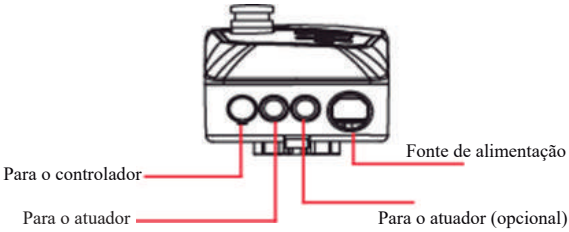

5.5.1. Insira 4 cabos em 4 portas diferentes, correspondendo cada um

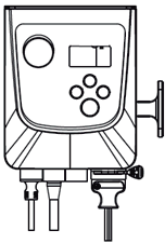

5.5.2. Há uma tampa de plástico que se utiliza para cobrir as portas de alimentação depois de carregada

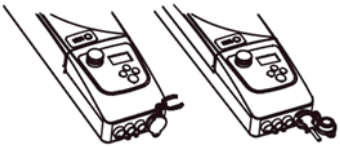

5.5.3. Depois de carregar, fixe o cabo na maçaneta "T".

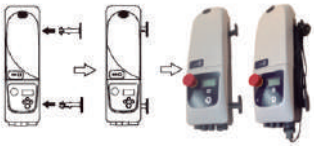

5.6. Elevação e descida de emergência manual

Gire o punho vermelho na direção da seta para obter a descida de emergência manual, e o inverso para elevar manualmente.

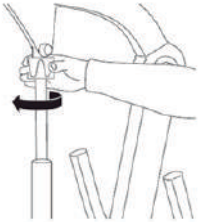

5.7. Bloqueio e desbloqueio da roda traseira.

Pode bloquear as rodas traseiras. Opere com o seu pé para bloquear e desbloquear as rodas traseiras.

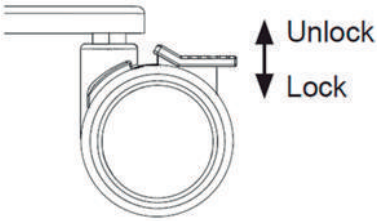

Atenção: não é necessário bloquear as rodas traseiras durante a elevação ou descida.

Advertência: bloquear as rodas durante a elevação, aumenta o risco de capotar durante o movimento de elevação e descida.

5.8. Operação de elevação.

5.8.1. Operação de segurança

Manter o braço elevador e o corpo em posição vertical.

Advertência: Um desequilíbrio de elevação cria o risco de queda.

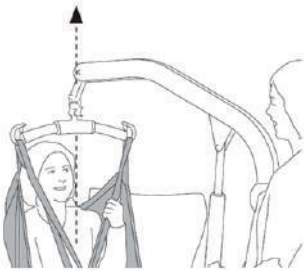

5.8.2. Elevação do paciente

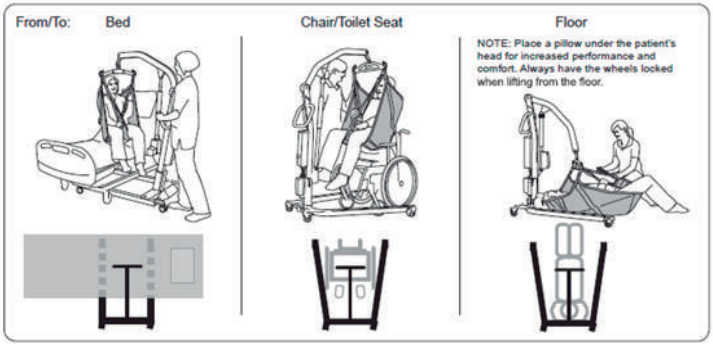

Nota: uma almofada debaixo da cabeça do paciente fará com que esteja mais confortável.

5.8.3. Estrutura dobrável

1. Baixe o atuador e logo fixe completamente o braço de elevação (Fig. 1).
2. Retire o parafuso antes de dobrar a estrutura (Fig. 2).
3. Deve soltar a placa de suporte antes de que a estrutura se levante (Fig. 3).

Fig. 1

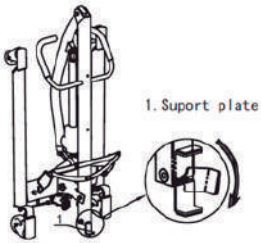

Fig. 3

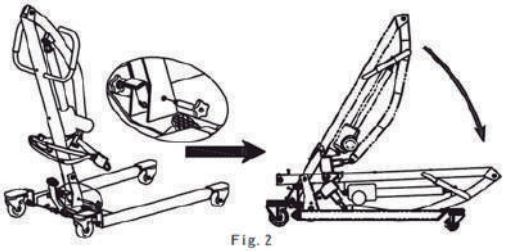

Fig. 2

Nota: Tire o comando de controlo antes de dobrar a estrutura.

6. BATERIA

1. Cuando à bateria tenha apenas 1 barra, o comando de controlo soará 4 vezes, para recordar-lhe que ponha a carregar de imediato. O atuador não funcionará sem carregar (os niveis de bateria estão na seguinte imagen)

Nível de bateria 100%

Nível de bateria: 75%

Nível de bateria: 50%

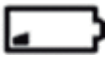

Nível de bateria: 25%

2. Nível de bateria.
Quando a bateria emita un bip, desligue o botão de paragem de emergência e conecte o comando de controlo. Uma vez que a bateria esteja completamente carregada, o nível da bateria mostra 4 barras (100%) e o ecrã LED do comando de controlo deixará de cintilar.

Notas:
1. Desligue o botão de paragem de emergência e deixe de usar a grúa enquanto carrega.
2. Retire o comando de controlo e mantenha-o na sombra, se o paciente não a usar durante muito tempo, carregue a batería uma vez ao mês..
3. Não carregue a bateria num local húmdio.
4. Caso a grúa não seja usada diariamente, recomenda-se que se desligue o botão de paragem de emergência para manter o nível de bateria.

7. CUIDADO E MANUTENÇÃO

Por razões de segurança, a inspeção de rotina deverá ser efetuada todos os dias.

1. Comprove se há algum dano ou desgaste.
2. Certifique-se que os parafusos e porcas do braço elevatório estão seguros.
3. Comprove se o gancho do braço elevatório funciona corretamente.
4. Verificação do comando do atuador e do ajuste de largura da base.
5. Verificação da função de descida de emergência.

Se é necessário, limpar a grúa, utilize água morna ou alcóol. Certifique-se que não há pó e cabelos nas rodas.

Atenção: para limpar a grúa, não utilize químicos com fenol e cloro, está proibido, já que pode causar danos no material plástico.

Transporte e armazenamento:
Pressione o botão de paragem de emergência para transportar ou se não a vai usar durante um determinado tempo. A temperatura para o armazenamento da grúa deve ser superior a 0ºC e ter uma humidade relativa ≤ 60%.

Inspeção:
Faça uma inspeção completa pelo menos uma vez por ano. Preste muita atenção às peças desgastadas, como a conexão e o parafuso.

8. SOLUÇÃO DE PROBLEMAS

DESCRIÇÃO	SOLUÇÃO DO PROBLEMA
Se a grúa não funciona corretamente	1. Comprove se o botão de paragem de emergêncian está ativo. 2. Verifique que o comando e os cabos do atuador estão corretamente conetados 3. Verifique o nível da bateria, no ecrã do comando controlo. 4. Verifique se há algum problema ou dano no painel de contato da bateria
Se o carregador não carrega a bateria	1. Comprove se o carrgeador está conetado completamente. 2. Verifique se há algum problema ou dano no painel de contato da bateria.
Se a grúa parar durante a descida	1. Comprove se o botão de pargagem de emergência está pressionado. 2. Utilize a descida de emergência

KUNSHAN HIFORTUNE HEALTH PRODUCTS CO., LTD
No. 101, Linhe Road, Zhangpu Town,
Kunshan City, Jiangsu Province,
P.R.C.
EC REP Legal representative inside EU/
Representante legal en la UE
Proxivo GmbH (Europe)
Breitmar 59, 40234 Düsseldorf, Germany

MOBICLINIC
Spanish Leading Company Since 1985
Distributed by/Distribuido por: MOBICLINIC, S.L.
Polígono Industrial Fridex, 38-39, 41500
Alcalá de Guadaira, (Sevilla), Spain
Imported by/Importado por: A-108893